LA NECTA VENDING SOLUTIONS S.P.A. SI RISERVA A TERMINI DI LEGGE LA PROPRIETÀ DEL PRESENTE DISEGNO CON DIVIETO DI RIPRODURLO O DIVULGARLO SENZA SUA PREVIA AUTORIZZAZIONE.
NECTA VENDING SOLUTIONS S.P.A. RESERVES THE RIGHT OF ABSOLUTE OWNERSHIP OF THIS DESIGN. ANY REPRODUCTION OR DISCLOSURE OF THE DESIGN WITHOUT PREVIOUS AUTHORIZATION IS STRICTLY FORBIDDEN.

NECTA	ISTR. PER IL COLLEGAM. MASTER/SLAVE DEL D.A. SNAKKY SL *CONN. INSTR. FOR MASTER/SLAVE OF SNAKKY SL DISPENSER* INSTR. POUR LA CONN. MASTER/SLAVE DU D.A.SNAKKY SL *ANL. FÜR DEN MASTER/SLAVE-ANSCHLUSS DES SNAKKY SL AUT.* INSTR. PARA LA CONEXIÓN MASTER/SLAVE DEL D.A. SNAKKY SL	CODICE - *CODE* **599535700**	FOGLIO - *SHEET* **1/16**
		COMPILATO - *FILLED OUT* BRUSADELLI CONTROLLATO - *TESTED* PESENTI	DATA - *DATE* 13-03-03

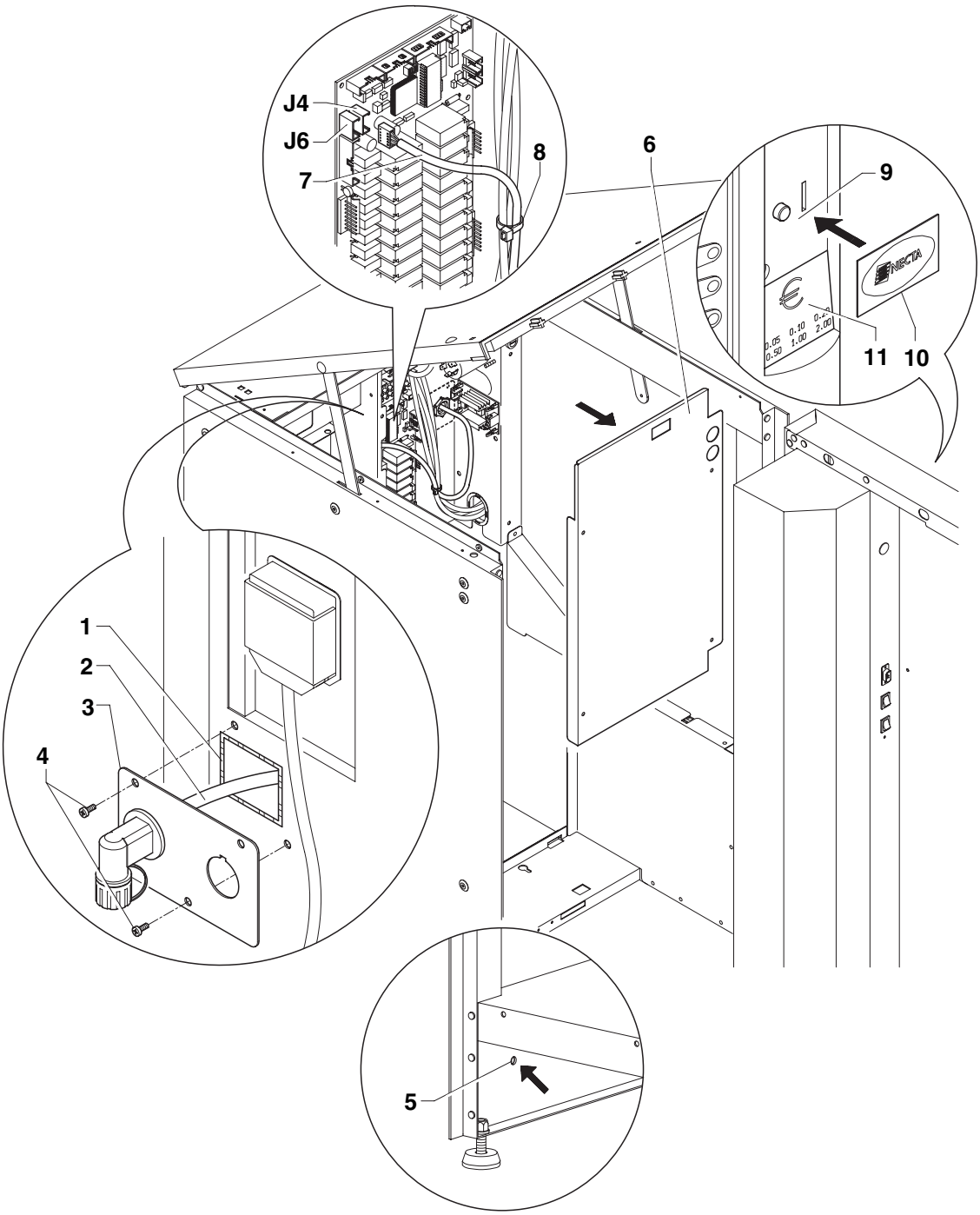

Fig. - Abb. 1

DATA - *DATE*	
AVANZAMENTO - *FEED*	
FIRMA - *SIGNATURE*	

LA NECTA VENDING SOLUTIONS S.P.A. SI RISERVA A TERMINI DI LEGGE LA PROPRIETÀ DEL PRESENTE DISEGNO CON DIVIETO DI RIPRODURLO O DIVULGARLO SENZA SUA PREVIA AUTORIZZAZIONE.
NECTA VENDING SOLUTIONS S.P.A. RESERVES THE RIGHT OF ABSOLUTE OWNERSHIP OF THIS DESIGN. ANY REPRODUCTION OR DISCLOSURE OF THE DESIGN WITHOUT PREVIOUS AUTHORIZATION IS STRICTLY FORBIDDEN.

NECTA	ISTR. PER IL COLLEGAM. MASTER/SLAVE DEL D.A. SNAKKY SL *CONN. INSTR. FOR MASTER/SLAVE OF SNAKKY SL DISPENSER* INSTR. POUR LA CONN. MASTER/SLAVE DU D.A.SNAKKY SL *ANL. FÜR DEN MASTER/SLAVE-ANSCHLUSS DES SNAKKY SL AUT.* INSTR. PARA LA CONEXIÓN MASTER/SLAVE DEL D.A. SNAKKY SL	CODICE - *CODE* **599535700**	FOGLIO - *SHEET* **2/16**
		COMPILATO - *FILLED OUT* BRUSADELLI	CONTROLLATO - *TESTED* PESENTI	DATA - *DATE* 13-03-03

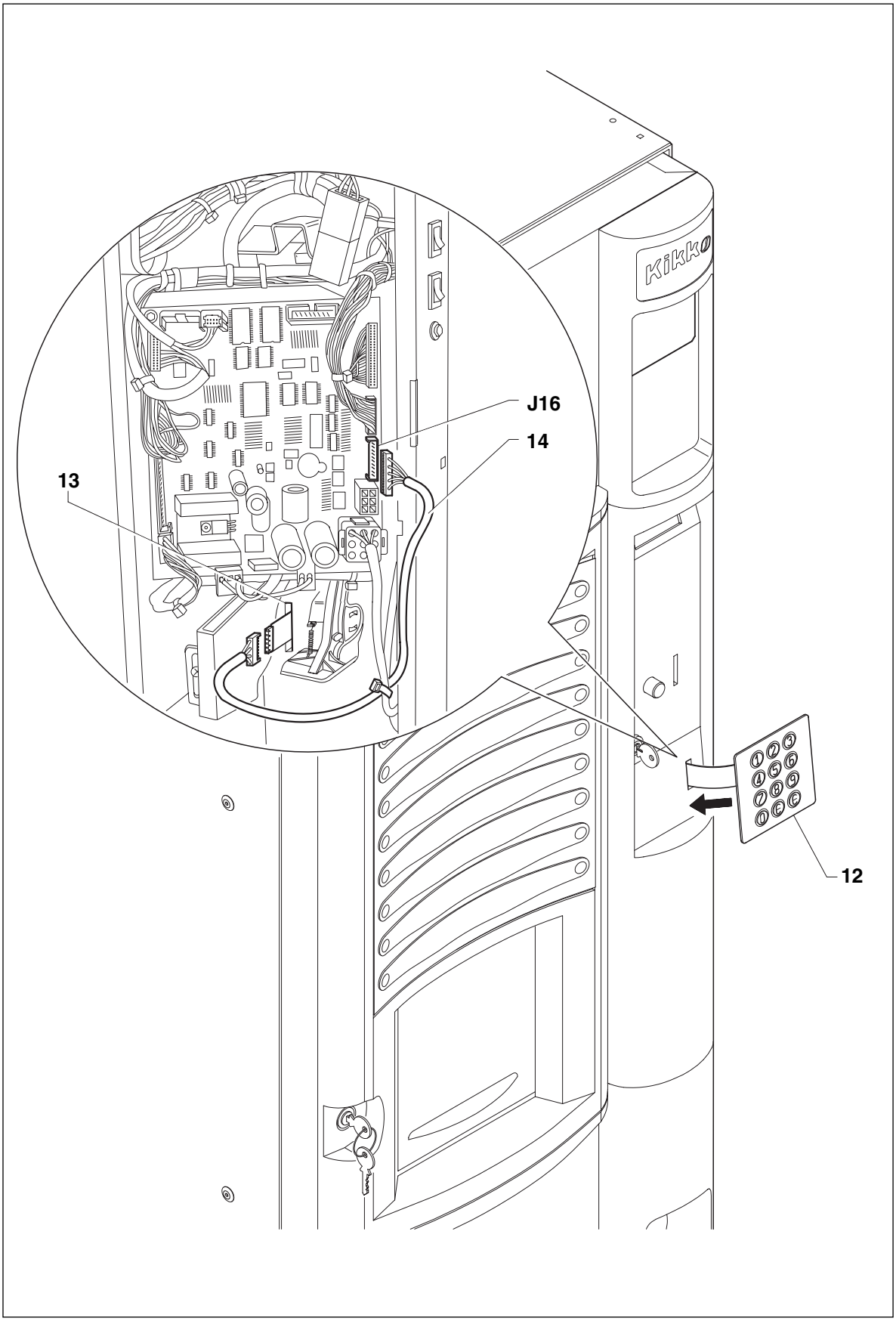

Fig. - Abb. 2

DATA - *DATE*	
AVANZAMENTO - *FEED*	
FIRMA - *SIGNATURE*	

LA NECTA VENDING SOLUTIONS S.P.A. SI RISERVA A TERMINI DI LEGGE LA PROPRIETÀ DEL PRESENTE DISEGNO CON DIVIETO DI RIPRODURLO O DIVULGARLO SENZA SUA PREVIA AUTORIZZAZIONE.
NECTA VENDING SOLUTIONS S.P.A. RESERVES THE RIGHT OF ABSOLUTE OWNERSHIP OF THIS DESIGN. ANY REPRODUCTION OR DISCLOSURE OF THE DESIGN WITHOUT PREVIOUS AUTHORIZATION IS STRICTLY FORBIDDEN.

NECTA	ISTR. PER IL COLLEGAM. MASTER/SLAVE DEL D.A. SNAKKY SL *CONN. INSTR. FOR MASTER/SLAVE OF SNAKKY SL DISPENSER* INSTR. POUR LA CONN. MASTER/SLAVE DU D.A.SNAKKY SL *ANL. FÜR DEN MASTER/SLAVE-ANSCHLUSS DES SNAKKY SL AUT.* INSTR. PARA LA CONEXIÓN MASTER/SLAVE DEL D.A. SNAKKY SL	CODICE - *CODE* **599535700**	FOGLIO - *SHEET* **3/16**
		COMPILATO - *FILLED OUT* BRUSADELLI / CONTROLLATO - *TESTED* PESENTI	DATA - *DATE* 13-03-03

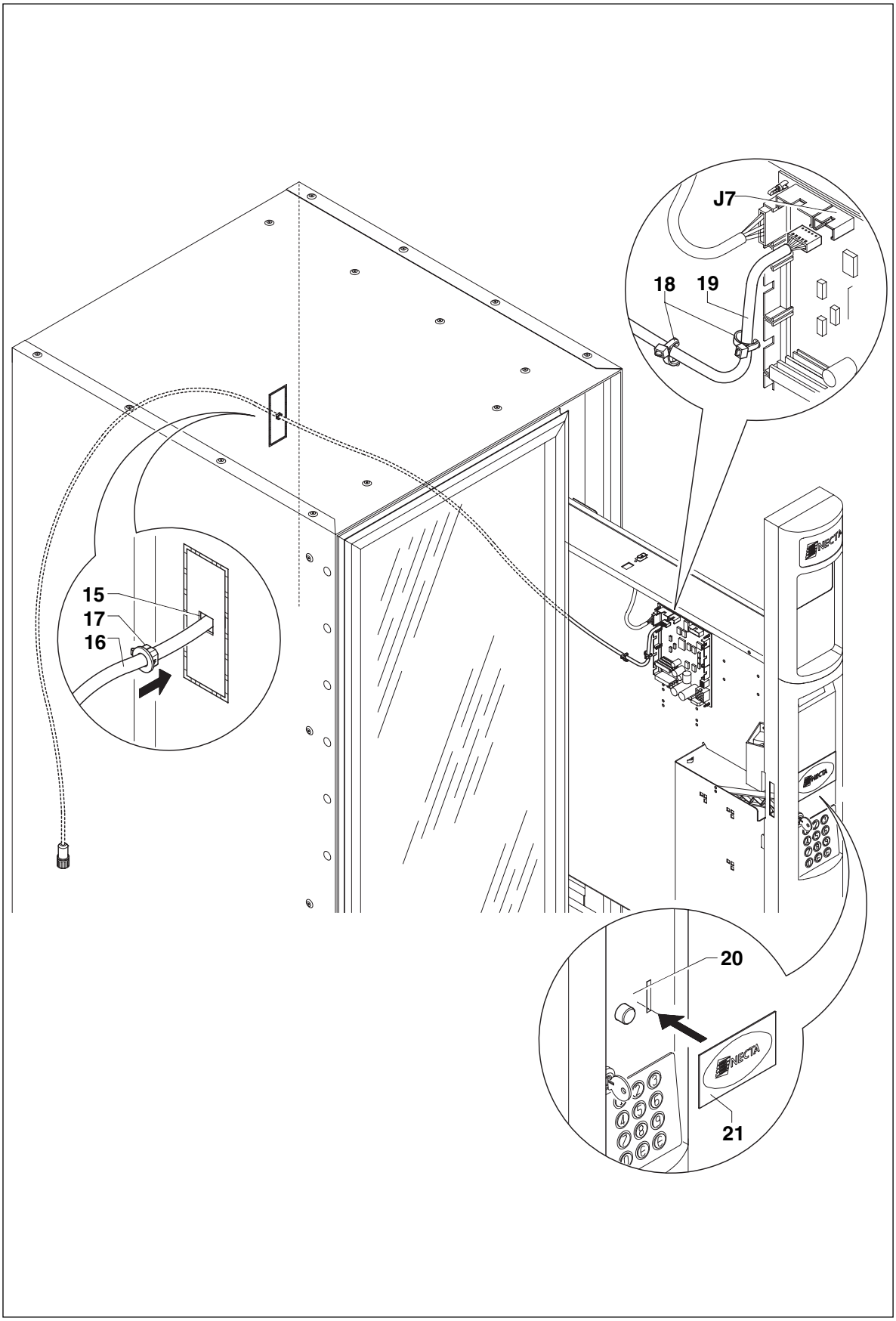

Fig. - Abb. 3

DATA - *DATE*	
AVANZAMENTO - *FEED*	
FIRMA - *SIGNATURE*	

LA NECTA VENDING SOLUTIONS S.P.A. SI RISERVA A TERMINI DI LEGGE LA PROPRIETÀ DEL PRESENTE DISEGNO CON DIVIETO DI RIPRODURLO O DIVULGARLO SENZA SUA PREVIA AUTORIZZAZIONE.
NECTA VENDING SOLUTIONS S.P.A. RESERVES THE RIGHT OF ABSOLUTE OWNERSHIP OF THIS DESIGN. ANY REPRODUCTION OR DISCLOSURE OF THE DESIGN WITHOUT PREVIOUS AUTHORIZATION IS STRICTLY FORBIDDEN.

NECTA	ISTR. PER IL COLLEGAM. MASTER/SLAVE DEL D.A. SNAKKY SL *CONN. INSTR. FOR MASTER/SLAVE OF SNAKKY SL DISPENSER* INSTR. POUR LA CONN. MASTER/SLAVE DU D.A.SNAKKY SL *ANL. FÜR DEN MASTER/SLAVE-ANSCHLUSS DES SNAKKY SL AUT.* INSTR. PARA LA CONEXIÓN MASTER/SLAVE DEL D.A. SNAKKY SL	CODICE - *CODE* **599535700**	FOGLIO - *SHEET* **4/16**
		COMPILATO - *FILLED OUT* BRUSADELLI CONTROLLATO - *TESTED* PESENTI	DATA - *DATE* 13-03-03

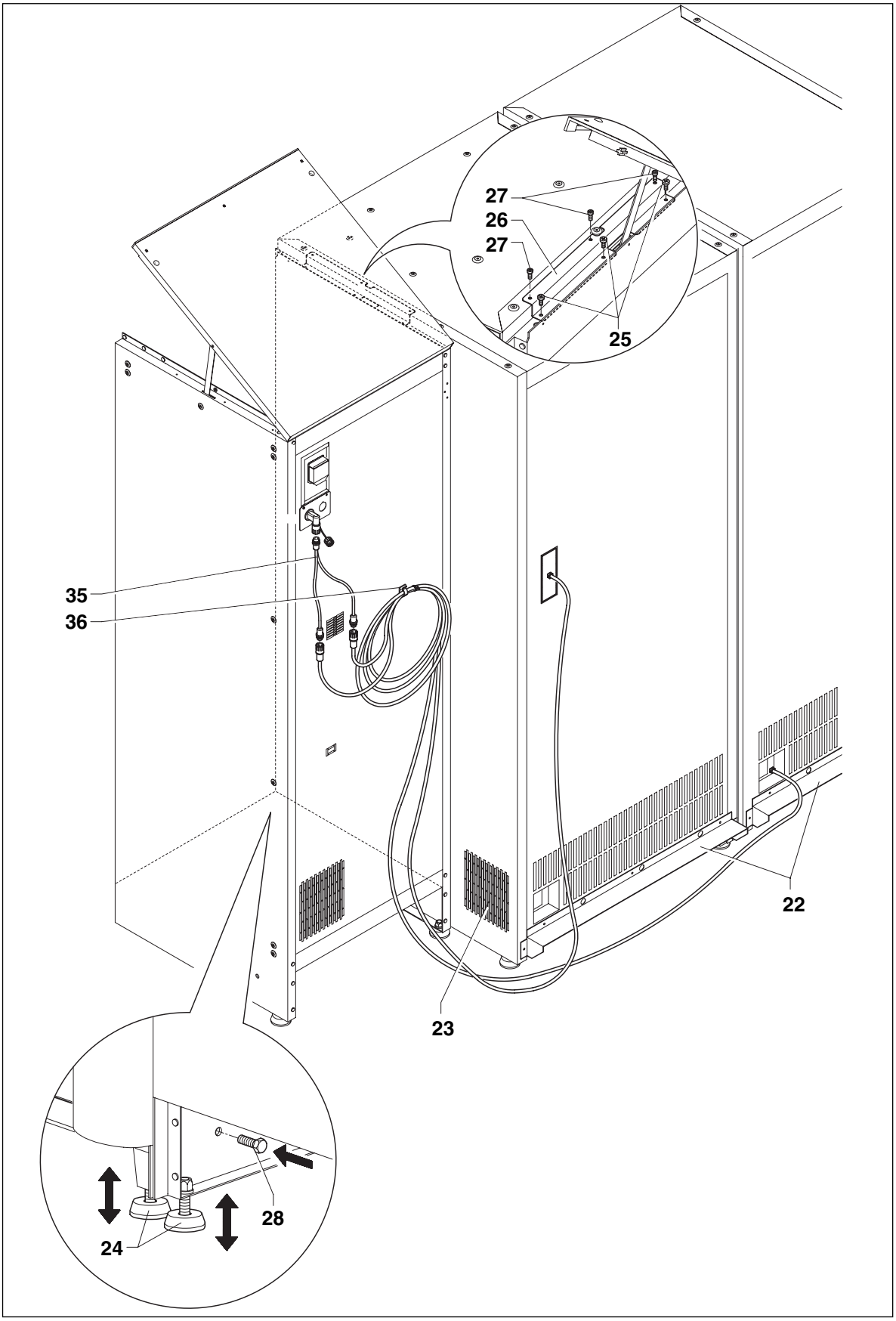

Fig. - Abb. 4

DATA - *DATE*		
AVANZAMENTO - *FEED*		
FIRMA - *SIGNATURE*		

LA NECTA VENDING SOLUTIONS S.P.A. SI RISERVA A TERMINI DI LEGGE LA PROPRIETÀ DEL PRESENTE DISEGNO CON DIVIETO DI RIPRODURLO O DIVULGARLO SENZA SUA PREVIA AUTORIZZAZIONE.
NECTA VENDING SOLUTIONS S.P.A. RESERVES THE RIGHT OF ABSOLUTE OWNERSHIP OF THIS DESIGN. ANY REPRODUCTION OR DISCLOSURE OF THE DESIGN WITHOUT PREVIOUS AUTHORIZATION IS STRICTLY FORBIDDEN.

NECTA	ISTR. PER IL COLLEGAM. MASTER/SLAVE DEL D.A. SNAKKY SL *CONN. INSTR. FOR MASTER/SLAVE OF SNAKKY SL DISPENSER* INSTR. POUR LA CONN. MASTER/SLAVE DU D.A.SNAKKY SL *ANL. FÜR DEN MASTER/SLAVE-ANSCHLUSS DES SNAKKY SL AUT.* INSTR. PARA LA CONEXIÓN MASTER/SLAVE DEL D.A. SNAKKY SL	CODICE - *CODE* **599535700**	FOGLIO - *SHEET* **5/16**
		COMPILATO - *FILLED OUT* BRUSADELLI	CONTROLLATO - *TESTED* PESENTI	DATA - *DATE* 13-03-03

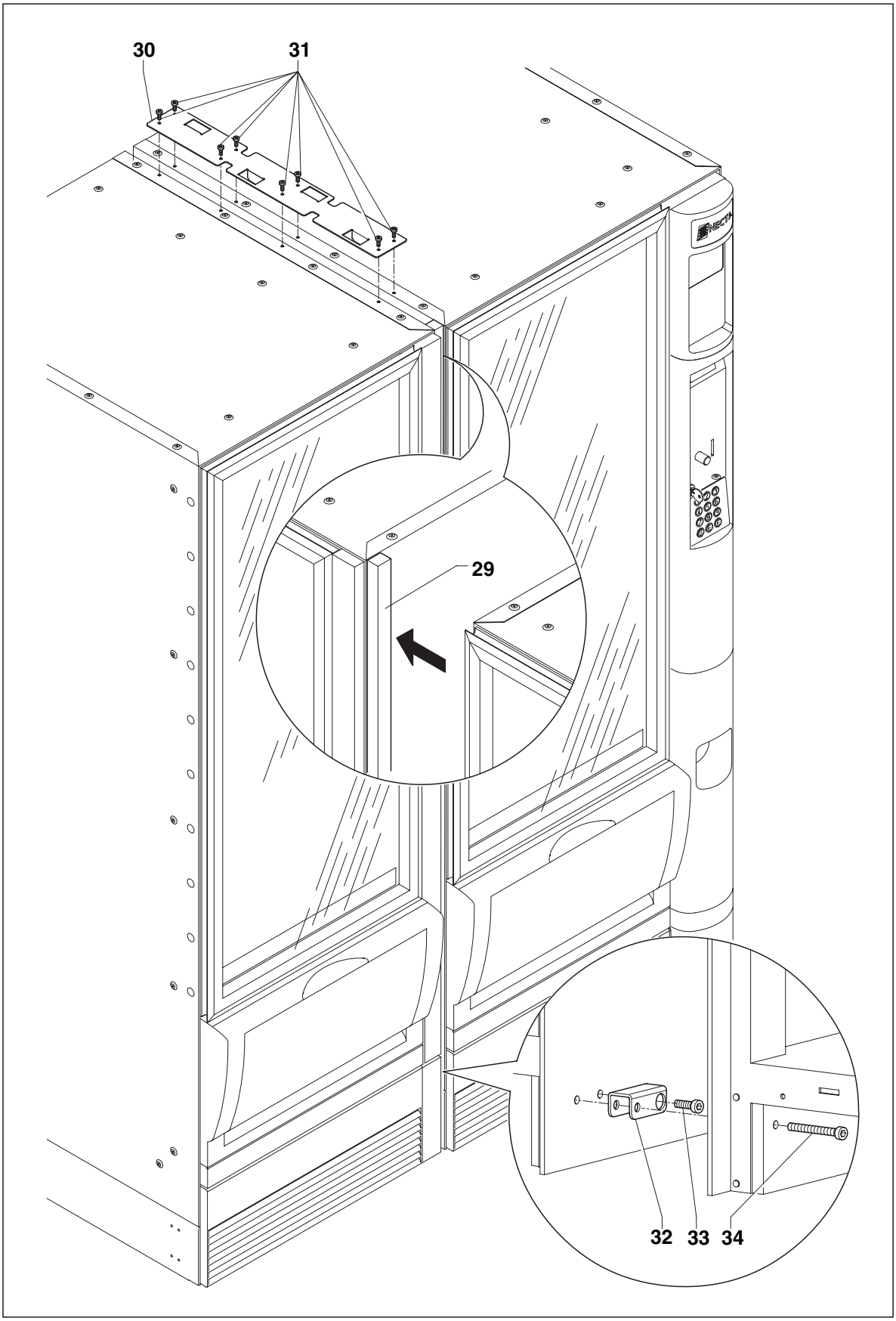

Fig. - Abb. 5

DATA - *DATE*		
AVANZAMENTO - *FEED*		
FIRMA - *SIGNATURE*		

LA NECTA VENDING SOLUTIONS S.P.A. SI RISERVA A TERMINI DI LEGGE LA PROPRIETÀ DEL PRESENTE DISEGNO CON DIVIETO DI RIPRODURLO O DIVULGARLO SENZA SUA PREVIA AUTORIZZAZIONE.
NECTA VENDING SOLUTIONS S.P.A. RESERVES THE RIGHT OF ABSOLUTE OWNERSHIP OF THIS DESIGN. ANY REPRODUCTION OR DISCLOSURE OF THE DESIGN WITHOUT PREVIOUS AUTHORIZATION IS STRICTLY FORBIDDEN.

NECTA	ISTR. PER IL COLLEGAM. MASTER/SLAVE DEL D.A. SNAKKY SL *CONN. INSTR. FOR MASTER/SLAVE OF SNAKKY SL DISPENSER* INSTR. POUR LA CONN. MASTER/SLAVE DU D.A.SNAKKY SL *ANL. FÜR DEN MASTER/SLAVE-ANSCHLUSS DES SNAKKY SL AUT.* INSTR. PARA LA CONEXIÓN MASTER/SLAVE DEL D.A. SNAKKY SL	CODICE - *CODE* **599535700**	FOGLIO - *SHEET* **6/16**
		COMPILATO - *FILLED OUT* BRUSADELLI / CONTROLLATO - *TESTED* PESENTI	DATA - *DATE* 13-03-03

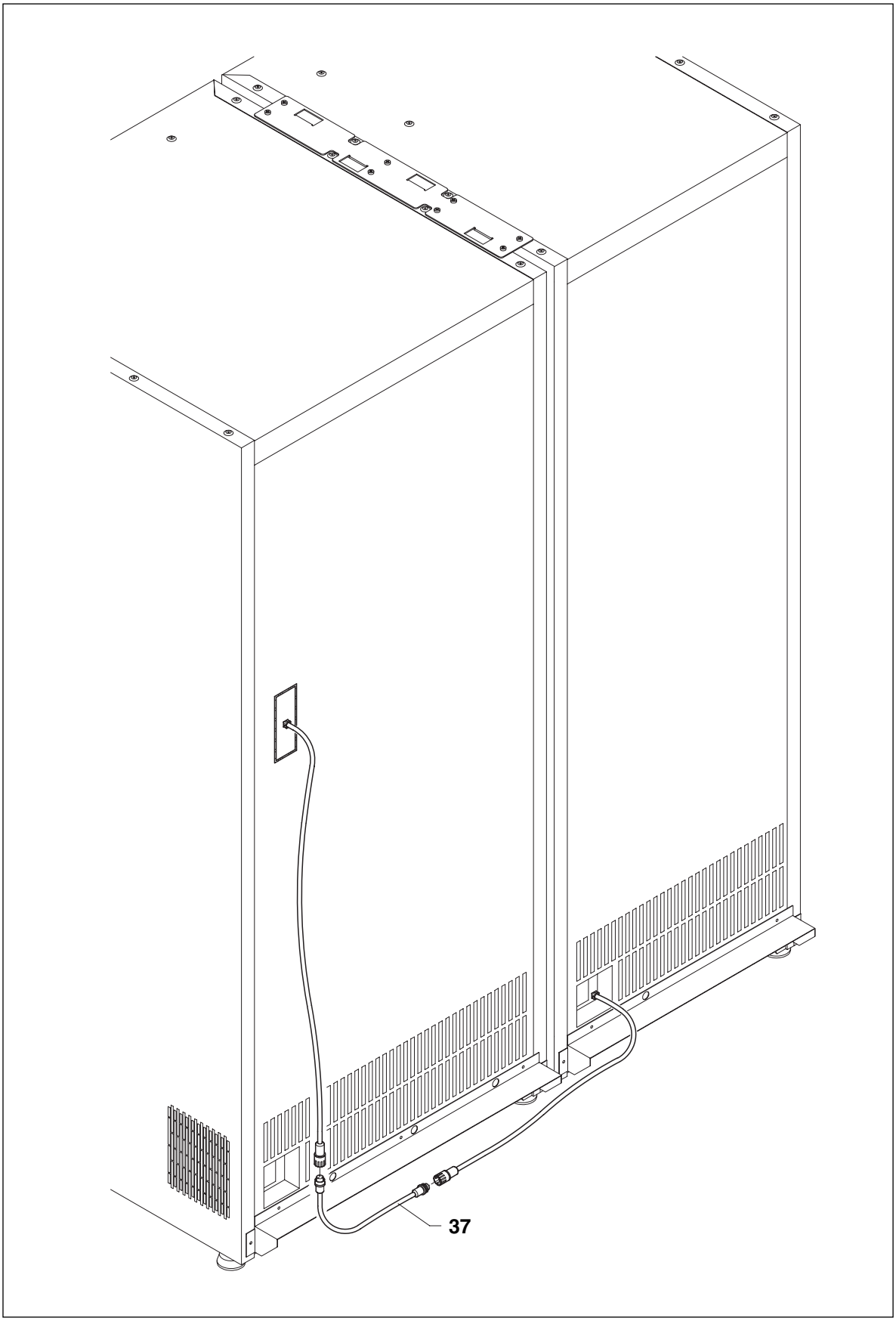

Fig. - Abb. 6

DATA - *DATE*		
	AVANZAMENTO - *FEED*	FIRMA - *SIGNATURE*

LA NECTA VENDING SOLUTIONS S.P.A. SI RISERVA A TERMINI DI LEGGE LA PROPRIETÀ DEL PRESENTE DISEGNO CON DIVIETO DI RIPRODURLO O DIVULGARLO SENZA SUA PREVIA AUTORIZZAZIONE.
NECTA VENDING SOLUTIONS S.P.A. RESERVES THE RIGHT OF ABSOLUTE OWNERSHIP OF THIS DESIGN. ANY REPRODUCTION OR DISCLOSURE OF THE DESIGN WITHOUT PREVIOUS AUTHORIZATION IS STRICTLY FORBIDDEN.

Preparazione KIKKO

(Dal lato posteriore del distributore automatico - **Fig. 1**)

1. Togliere tensione al distributore automatico, scollegando il cavo di alimentazione dalla presa di rete.
2. Asportare la pretranciatura **(1)** dallo schienale esterno ed eliminare eventuali bave presenti sulla lamiera.
3. Introdurre il cablaggio **(2)** all'interno del mobile e fissare la piastrina porta connettore **(3)** allo schienale con n. 2 viti M 4x10 **(4)**.

(Dal lato anteriore del distributore automatico - **Fig. 1**)

1. Praticare nel fianco sinistro del mobile un foro diametro 10 mm **(5)** utilizzando come dima il foro presente sulla base del distributore automatico.
2. Aprire la porta, togliere i contenitori polveri, asportare la copertura del pannello elettrico **(6)** e collegare il connettore del cavo can bus **(7)** al connettore "J4" o "J6" presente sulla scheda attuazioni. Utilizzare i laccioli **(8)** del kit per mantenere nella posizione desiderata il cavo. Rimontare i particolari asportati.
3. Se sul distributore automatico non sarà installata una gettoniera od un validatore, applicare sulla cornice pagamenti **(9)** in corrispondenza del pulsante rendi resto e della feritoia per l'introduzione monete, la targhetta **(10)** presente nel kit. Per posizionarla correttamente, aiutarsi con la parte rettangolare della stessa.
4. Togliere l'attuale targhetta **(11)** applicata sotto il pulsante rendi resto e in sua sostituzione applicare la pulsantiera **(12)** facendo passare il flat di collegamento nella feritoia dedicata **(13) (Fig. 2)**.
5. Collegare il cablaggio **(14)** collegandolo al flat della pulsantiera e al connettore **"J16"** della scheda attuazioni **(Fig. 2)**.

Preparazione SNAKKY

(Dal lato posteriore del distributore automatico - **Fig. 3**)

1. Togliere tensione al distributore automatico, scollegando il cavo di alimentazione dalla presa di rete.
2. Asportare la pretranciatura **(15)** dallo schienale esterno ed eliminare eventuali bave presenti sulla lamiera.
3. Introdurre il cablaggio **(16)** all'interno del mobile inserendo il passapressacavo **(17)** nell'apposita feritoia.

(Dal lato anteriore del distributore automatico - **Fig. 3**)

1. Aprire ed estrarre il modulo pagamenti.
2. Fissare mediante i laccioli **(18)** presenti nel kit, il cavo can bus (**19)** al cablaggio presente in macchina, come indicato, avendo l'accortezza di iniziare l'operazione partendo dalla scheda e tornando indietro in modo che il cavo non sia teso quando il modulo pagamenti è completamente estratto.
3. Assicurarsi che il cavo can bus, durante l'estrazione del modulo pagamenti, non si incastri in qualche punto. Utilizzare i laccioli per mantenerlo in posizione corretta.
4. Collegare il cavo can bus al connettore **"J7"** presente sulla scheda cpu.
5. Se sul distributore automatico non sarà installata una gettoniera od un validatore, applicare sulla cornice pagamenti **(20)** in corrispondenza del pulsante rendi resto e della feritoia per l'introduzione monete, la targhetta **(21)** presente nel kit. Per posizionarla correttamente, aiutarsi con la parte rettangolare della stessa.

Collegamento distributori automatici in batteria (Fig. 4)

1. Il distanziatore **(22)** presente sempre a corredo sullo Snakky e Snakky SL deve essere assolutamente montato nella zona inferiore dello schienale nel caso in cui venga ostacolata la regolare circolazione dell'aria in uscita dalla tranciatura **(23)** presente sul fianco inferiore del mobile. La casa costruttrice ne consiglia sempre l'utilizzo, anche per altre tipologie di installazioni.
2. Accostare i distributori automatici per il collegamento, ricordando che il distributore automatico Kikko deve essere sempre all'estrema destra in qualsiasi tipologia di batteria. Allineare il fronte dei distributori.
3. Regolare i piedini **(24)** in modo tale che tutti i distributori automatici risultino alla medesima altezza.
4. Fissare tramite N. 3 viti autofilettanti 3,9x9,5 **(25)** la staffa **(26)** presente nel kit alla parte superiore del fianco sinistro del distributore automatico Kikko, dopo aver alzato il cielo mobile.
5. Fissare mediante N. 3 viti M 4x10 **(27)** la staffa **(26)** superiormente al cielo dello Snakky o Snakky SL.
6. Completare il fissaggio dei due distributori automatici mediante la vite M6x18 **(28)** nella parte inferiore delle basi.

LA NECTA VENDING SOLUTIONS S.P.A. SI RISERVA A TERMINI DI LEGGE LA PROPRIETÀ DEL PRESENTE DISEGNO CON DIVIETO DI RIPRODURLO O DIVULGARLO SENZA SUA PREVIA AUTORIZZAZIONE.
NECTA VENDING SOLUTIONS S.P.A. RESERVES THE RIGHT OF ABSOLUTE OWNERSHIP OF THIS DESIGN. ANY REPRODUCTION OR DISCLOSURE OF THE DESIGN WITHOUT PREVIOUS AUTHORIZATION IS STRICTLY FORBIDDEN.

Se si volesse aggiungere un ulteriore distributore automatico indifferentemente che sia uno Snakky o uno Snakky SL **(Fig. 5)**.

1. Applicare sul fianco di uno dei due distributori automatici una spugna **(29)** già adesiva presente nel kit posizionandola dietro i tappi della cerniera.
2. Avvicinare i due distributori e fissarli superiormente tramite piastra distanziale **(30)** utilizzando N. 8 viti M 4x10 (**31**).
3. Applicare nella zona inferiore del fianco destro la squadretta distanziale **(32)** tramite la vite M 6x18 **(33)**.
4. Fissare i due distributori automatici tramite la vite M 6x35 **(34)** avvitandola sul lato sinistro della base.
5. Dopo aver concluso il fissaggio meccanico, collegare il cablaggio trittico **(35)** al connettore uscente dal distributore automatico Kikko, dopodichè collegare a quel cablaggio i cablaggi can bus uscenti dai distributori automatici Snakky **(Fig. 4)**.
6. Per meglio gestire la scorta dei cablaggi, chi volesse può applicare la fascetta adesiva **(36)** allo schienale del distributore automatico Kikko ed appendere su di essa l'eventuale abbondanza di cavi.
7. Se la batteria master/slave fosse limitata solo a distributori automatici Snakky, il fissaggio meccanico tra loro rimane come sopra mentre il collegamento elettrico viene eseguito interponendo tra i cablaggi con bus un cablaggio aggiuntivo **(37)** presente nel kit appropriato **(Fig. 6)**.

ATTENZIONE: non movimentare i distributori automatici quando sono uniti tra loro, né sollevandoli tramite transpallet o altro, né spingendoli facendoli strisciare sul pavimento. Per la movimentazione, è necessario **sempre** scollegare i distributori automatici tra loro.

NOTA: è disponibile un kit specifico per chiudere lo spazio vuoto presente tra il mobile del Kikko e la parete.

LA NECTA VENDING SOLUTIONS S.P.A. SI RISERVA A TERMINI DI LEGGE LA PROPRIETÀ DEL PRESENTE DISEGNO CON DIVIETO DI RIPRODURLO O DIVULGARLO SENZA SUA PREVIA AUTORIZZAZIONE.
NECTA VENDING SOLUTIONS S.P.A. RESERVES THE RIGHT OF ABSOLUTE OWNERSHIP OF THIS DESIGN. ANY REPRODUCTION OR DISCLOSURE OF THE DESIGN WITHOUT PREVIOUS AUTHORIZATION IS STRICTLY FORBIDDEN.

How to ready the KIKKO dispenser

(From the back end of the automatic dispenser - **Fig. 1**)

1. Switch the dispenser off by unplugging the mains socket.
2. Cut the pre-formed slot **(1)** out on the external back panel and remove all fins and burrs, if any.
3. Thread the wiring **(2)** into the inside of the cabinet and fix the connector carrier plate **(3)** onto the back panel by means of two M4x10 screws **(4)**.

(From the automatic dispenser's front end - **Fig. 1**)

1. Drill a 10 mm diameter hole out onto the cabinet's left side panel **(5)** using the hole already present on the dispenser's bottom panel as template.
2. Open the main door, remove the instant powder containers and the electric panel cover **(6)**, connect the can bus cable connector **(7)** up to the "J4" or the "J6" connector present on the actuator board. Use the cable fasteners **(8)** supplied with the kit to keep the cable appropriately in position. Reassemble all the components previously removed back in.
3. If the dispenser has neither a payment validator nor a coin box, fix the plate that is supplied with the kit **(10)** onto the payment slot frame **(9)** so that it coincides with the change return button and coin introduction slot. Keep to the plate's rectangular end as a guideline so that it is put into position correctly.
4. Remove the existing plate tag **(11)** located under the change-return pushbutton. In its place fit on the push-key panel **(12)**, at the same time slipping the relative flat cable in through the appropriate slot **(13) (Fig. 2)**.
5. Connect wiring cable **(14)** up between the push-key panel flat cable and the **"J16"** connector on the actuator board **(Fig. 2)**.

How to ready the SNAKKY dispenser

(From the back end of the automatic dispenser - **Fig. 3**)

1. Switch the dispenser off by unplugging the mains socket.
2. Cut the pre-formed slot **(15)** out on the external back panel and remove all fins and burrs, if any.
3. Thread the wiring **(16)** into the inside of the cabinet and fix the cable-duct presser-seal **(17)** onto the appropriate cable port.

(From the automatic dispenser's front end - **Fig. 3**)

1. Open the dispenser and remove the payment module.
2. Using the cable-fasteners **(18)** that are supplied with the kit, fasten the can bus cable **(19)** up to the machine's main wiring as shown, obviously starting from the pcb going backwards so that the cable is not stretched out when the payment module is removed completely.
3. Make sure that during removal of the payment module, the can bus cable doesn't hitch up onto anything along the way. Use cable fasteners to keep it appropriately in position.
4. Connect the can bus cable up to the **"J7"** connector on the CPU board.
5. If the dispenser has neither a payment validator nor a coin box, fix the plate that is supplied with the kit **(21)** onto the payment slot frame **(20)** so that it coincides with the change return button and coin introduction slot. Keep to the plate's rectangular end as a guideline so that it is put into position correctly.

How to set the automatic dispensers up into a battery (Fig. 4)

1. The spacer **(22)** that is a standard feature supplied with the Snakky and Snakky SL dispensers must absolutely always be fitted onto the floor-end of the Snakky back panel if the air circulating out of the blanked-out area **(23)** on the floor-end of the side panel is shut off and therefore obstructed. The Manufacturer anyhow recommends that the spacer be always fitted in every case and for any other type of installation as well.
2. Put the dispensers into position next to one another so that they can be connected together, bearing in mind that the Kikko dispenser must always be positioned at the very right end of any arrangement. Line up the dispenser front ends equally.
3. Adjust the dispensers' base feet **(24)** so that the dispensers all reach the same height.
4. Once the relative mobile top crown-cover is raised, fix the clamping strap **(26)** that is supplied with the kit to the top end of the Kikko dispenser's left side panel, using the three 3.9x9.5 thread-forming self-tapping screws **(25)**.
5. By means of 3 x M 4x10 **(27)** fix the clamping strap **(26)** onto the surface of the Snakky or Snakky SL top crown-cover.
6. Complete connecting the two dispensers up together by turning the M6x18 screw **(28)** in, underneath the bottom panels.

DATA - *DATE*	AVANZAMENTO - *FEED*	FIRMA - *SIGNATURE*

LA NECTA VENDING SOLUTIONS S.P.A. SI RISERVA A TERMINI DI LEGGE LA PROPRIETÀ DEL PRESENTE DISEGNO CON DIVIETO DI RIPRODURLO O DIVULGARLO SENZA SUA PREVIA AUTORIZZAZIONE.
NECTA VENDING SOLUTIONS S.P.A. RESERVES THE RIGHT OF ABSOLUTE OWNERSHIP OF THIS DESIGN. ANY REPRODUCTION OR DISCLOSURE OF THE DESIGN WITHOUT PREVIOUS AUTHORIZATION IS STRICTLY FORBIDDEN.

Should there be the need to add on another dispenser, regardless of whether it is a Snakky or Snakky SL dispenser, proceed as follows **(Fig. 5)**.

1. Place the adhesive sponge **(29)** supplied with the kit onto the side panel of one of the two dispensers, so that it is positioned behind the hinge covers.
2. Unite the two dispensers and fix them together by means of the top cover distance-strap **(30)** and using eight M 4x10 screws (**31**).
3. By means of an M 6x18 screw **(33)**, fix on distance bracket **(32)**, positioning it onto the lower end of the right hand side panel.
4. Tighten the two dispensers up together using the M 6x35 screw **(34)** and turning it in through the lower end of the left hand side panel.
5. Once the mechanical part of uniting the dispensers has been completed, connect the triple-terminal cable **(35)** up to the Kikko dispenser outlet connector, then proceed with connecting it up the can bus cables belonging to the Snakky dispensers **(Fig. 4)**.
6. For a tidier management of the extra wiring and if required, the adhesive cable-fastener **(36)** can be positioned onto the back panel of the Kikko dispenser, so that it carries the surplus cables.
7. Should the master/slave battery be limited only to Snakky dispensers, the mechanical means of uniting them all together remains as specified above, but the electrical connections need to be complemented by fitting in an extra cable **(37)**, that is supplied with the appropriate kit **(Fig. 6)**.

WARNING: do not move the dispensers once they have been fastened up together, neither by lifting them with a fork lift or with any other means, nor by pushing them along the floor. If they need to be moved, the dispensers **first** have to be disconnected apart from each other.

NOTE: a special kit that closes up the empty space behind the Kikko dispenser and the wall, is available.

LA NECTA VENDING SOLUTIONS S.P.A. SI RISERVA A TERMINI DI LEGGE LA PROPRIETÀ DEL PRESENTE DISEGNO CON DIVIETO DI RIPRODURLO O DIVULGARLO SENZA SUA PREVIA AUTORIZZAZIONE.
NECTA VENDING SOLUTIONS S.P.A. RESERVES THE RIGHT OF ABSOLUTE OWNERSHIP OF THIS DESIGN. ANY REPRODUCTION OR DISCLOSURE OF THE DESIGN WITHOUT PREVIOUS AUTHORIZATION IS STRICTLY FORBIDDEN.

Préparation KIKKO

(Du côté postérieur du distributeur automatique - **Fig. 1**)

1. Couper la tension au distributeur automatique en débranchant le câble d'alimentation de la prise de réseau.
2. Retirer le prétranchage **(1)** du dos extérieur et ébavurer la tôle s'il y a lieu.
3. Introduire le câblage **(2)** à l'intérieur du meuble et fixer la plaque porte-connecteur **(3)** au dos à l'aide de 2 vis M4x10 **(4)**.

(De la partie avant du distributeur automatique - **Fig. 1**)

1. Dans le flanc gauche du meuble faire un trou de 10 mm de diamètre **(5)** en utilisant comme modèle le trou présent sur la base du distributeur automatique.
2. Ouvrir la porte, retirer les bacs à poudres, retirer la couverture du panneau électrique **(6)** et relier le connecteur du câble can bus **(7)** au connecteur "J4" ou "J6" présent sur la carte des actionnements. Se servir les serre-fils **(8)** du kit pour conserver le câble dans la position désirée. Remonter les éléments retirés.
3. Si le distributeur automatique n'est pas équipé d'une boîte à jetons ou d'un dispositif de validation, appliquer sur le cadre des paiements **(9)** en correspondance du bouton de rendu de monnaie ou de la fente pour l'introduction des pièces, la plaque **(10)** présente dans le kit. Pour la mettre en place correctement, se servir de la partie rectangulaire de cette plaque.
4. Retirer la plaquette actuelle **(11)** appliquée sous le bouton de retour de monnaie et, à sa place, appliquer le clavier **(12)** en faisant passer le fil plat de connexion dans la fente spéciale **(13) (Fig. 2)**.
5. Connecter le câblage **(14)** en le connectant au fil plat du clavier et au connecteur **"J16"** de la fiche actionnements **(Fig. 2)**.

Préparation SNAKKY

(Du côté postérieur du distributeur automatique - **Fig. 3**)

1. Couper la tension au distributeur automatique en débranchant le câble d'alimentation de la prise de réseau.
2. Retirer le prétranchage **(15)** du dos extérieur et ébavurer la tôle s'il y a lieu.
3. Introduire le câblage **(16)** dans le meuble en introduisant le passe-presse-câble **(17)** dans la fente prévue à cet effet.

(De la partie avant du distributeur automatique - **Fig. 3**)

1. Ouvrir et retirer le module de paiements.
2. A l'aide des serre-fils **(18)** fournis dans le kit, fixer le câble can bus **(19)** au câblage présent dans la machine, de la manière indiquée, en ayant soin de commencer l'opération en partant de la carte et en reculant de manière à ce que le câble ne soit pas tendu lorsque le module des paiements est complètement retiré.
3. S'assurer que, durant l'extraction du module des paiements, le câble can bus n'est pas coincé en quelque point. Utiliser les serre-fils pour maintenir le module dans la position désirée.
4. Relier le câble can bus au connecteur **"J7"** présent sur la carte CPU.
5. Si le distributeur automatique n'est pas équipé d'une boîte à jetons ou d'un dispositif de validation, appliquer sur le cadre des paiements **(20)** en correspondance du bouton de rendu de monnaie ou de la fente pour l'introduction des pièces, la plaque **(21)** présente dans le kit. Pour la mettre en place correctement, se servir de la partie rectangulaire de cette plaque.

Connexions distributeurs automatiques en batterie (Fig. 4)

1. L'entretoise **(22)** qui équipe toujours Snakky et Snakky SL, doit absolument être montée dans la partie inférieure du dos au cas où serait entravée la circulation régulière de l'air en sortie du tranchage **(23)** présent sur le flanc inférieur du meuble. Le constructeur conseille de toujours l'utiliser, même pour d'autres typologies d'installations.
2. Juxtaposer les distributeurs automatiques pour la connexion, sans oublier que le distributeur automatique Kikko doit toujours être à l'extrême droite quelle que soit la typologie de batterie. Aligner le front des distributeurs.
3. Régler les pieds **(24)** de manière à ce que tous les distributeurs automatiques soient à la même hauteur.
4. Au moyen de 3 vis taraud 3,9x9,5 **(25)** fixer la bride **(26)** fournie dans le kit à la partie supérieure du flanc gauche du distributeur automatique Kikko, après avoir relevé le capot mobile.
5. Au moyen de 3 vis M 4x10 **(27)** fixer la bride **(26)** au-dessus du capot du Snakky ou du Snakky SL.
6. Compléter la fixation des deux distributeurs automatiques à l'aide de la vis M6x18 **(28)** dans la partie inférieure des bases.

LA NECTA VENDING SOLUTIONS S.P.A. SI RISERVA A TERMINI DI LEGGE LA PROPRIETÀ DEL PRESENTE DISEGNO CON DIVIETO DI RIPRODURLO O DIVULGARLO SENZA SUA PREVIA AUTORIZZAZIONE.
NECTA VENDING SOLUTIONS S.P.A. RESERVES THE RIGHT OF ABSOLUTE OWNERSHIP OF THIS DESIGN. ANY REPRODUCTION OR DISCLOSURE OF THE DESIGN WITHOUT PREVIOUS AUTHORIZATION IS STRICTLY FORBIDDEN.

Si on désire ajouter un autre distributeur automatique indifféremment s'il s'agit d'un Snakky ou d'un Snakky SL **(Fig. 5)**.

1. Appliquer sur le flanc d'un des deux distributeurs automatiques une éponge **(29)** autocollante fournie dans le kit en la plaçant derrière les bouchons de la charnière.
2. Approcher les deux distributeurs et les fixer en haut au moyen de la plaque entretoise **(30)** à l'aide des 8 vis M 4x10 (**31**).
3. Au moyen de la vis M 6x18 **(33)** appliquer dans la partie inférieure du flanc droit la cornière entretoise **(32)**.
4. Fixer les deux distributeurs automatiques à l'aide de la vis M 6x35 **(34)** en la serrant sur le côté gauche de la base.
5. Après avoir achevé la fixation mécanique, brancher le câblage triptyque **(35)** au connecteur sortant du distributeur automatique Kikko. Brancher ensuite à ce câblage les câblages can bus en sortie des distributeurs automatiques Snakky **(Fig. 4)**.
6. Pour mieux gérer la réserve des câblages, ceux qui le désirent peuvent appliquer la bande autocollante **(36)** au dos du distributeur automatique Kikko et y accrocher le surplus éventuel des câbles.
7. Si la batterie master/slave est uniquement limitée aux distributeurs automatiques Snakky, la fixation mécanique entre eux reste la même que ci-dessus alors que la connexion électrique est réalisée en intercalant entre les câblages avec le bus un câblage additionnel **(37)** fourni dans le kit approprié **(Fig. 6)**.

ATTENTION: ne pas déplacer les distributeurs automatiques lorsqu'ils sont assemblés entre eux, ne pas les soulever avec un appareil de levage ou autre et ne pas les pousser en les faisant traîner au sol. Pour le déplacement, toujours séparer les distributeurs automatiques.

NOTA: Disponibilité d'un kit de bouchage de l'interstice entre le meuble de Kikko et le mur.

DATA - *DATE*
AVANZAMENTO - *FEED*
FIRMA - *SIGNATURE*

LA NECTA VENDING SOLUTIONS S.P.A. SI RISERVA A TERMINI DI LEGGE LA PROPRIETÀ DEL PRESENTE DISEGNO CON DIVIETO DI RIPRODURLO O DIVULGARLO SENZA SUA PREVIA AUTORIZZAZIONE.
NECTA VENDING SOLUTIONS S.P.A. RESERVES THE RIGHT OF ABSOLUTE OWNERSHIP OF THIS DESIGN. ANY REPRODUCTION OR DISCLOSURE OF THE DESIGN WITHOUT PREVIOUS AUTHORIZATION IS STRICTLY FORBIDDEN.

Vorbereitung der KIKKO-Einheit

(Auf der Automaten-Rückseite - **Abb. 1**)

1. Den Automaten durch Herausziehen des Stromversorgungskabels aus der Steckdose vom Stromnetz trennen.
2. Das vorgestanzte Teil **(1)** aus der Außenrückwand heraustrennen und den eventuell am Blech verbliebenen Grat entfernen.
3. Das Kabel **(2)** in das Gehäuse einstecken und die Verbinderhalteplatte **(3)** mit 2 Schrauben M4x10 **(4)** an der Rückwand befestigen.

(Auf der Automatenfrontseite - **Abb. 1**)

1. In der linken Seitenwand des Automaten eine Bohrung mit einem Durchmesser von 10 mm ausführen **(5)**. Dafür die an der Bodenplatte des Automaten vorhandene Bohrung als Schablone nutzen.
2. Die Tür öffnen, den Pulverbehälter herausnehmen, die Abdeckung der Schalttafel **(6)** abnehmen und den Verbinder des “can bus” Kabels **(7)** an den Verbinder "J4" oder "J6" anchließen, der sich auf der Stellkarte befindet. Das Kabel mit den im Kit enthaltenen Schnuren **(8)** in der gewünschten Position befestigen. Die abmontierten Teile wieder einbauen.
3. Falls im Automaten keine Münzeinheit oder Zahlungsbestätigungseinheit vorhanden ist, am Rahmen der Zahlungseinheit **(9)**, neben der Restgeldtaste und dem Münzeinwurfschlitz das im Kit enthaltene Schild **(10)** anbringen. Zur Befestigung des Schildes in der korrekten Position auf den rechteckigen Teil des Schildes Bezug nehmen.
4. Das jetzt unter der Resttaste vorhandene Schild **(11)** entfernen und an seiner Stelle das Tastenfeld **(12)** anbringen; dazu dem Flachverbinder durch den dafür ausgeführten Schlitz **(13)** ziehen **(Abb. 2)**.
5. Das Kabel **(14)** durch durch Verbindung mit dem Tastenfeld-Flachverbinder und dem Verbinder **"J16"** der Schaltkarte anschließen **(Abb. 2)**.

Vorbereitung der SNAKKY-Einheit

(Auf der Automaten-Rückseite - **Abb. 3**)

1. Den Automaten durch Herausziehen des Stromversorgungskabels aus der Steckdose vom Stromnetz trennen.
2. Das vorgestanzte Teil **(15)** aus der Außenrückwand heraustrennen und den eventuell am Blech verbliebenen Grat entfernen.
3. Das Kabel **(16)** in den Automatenschrank einführen und die Kabelschelle **(17)** in den entsprechenden Schlitz einsetzen.

(Auf der Automatenfrontseite - **Abb. 3**)

1. Öffnen und die Zahlungseinheit herausziehen.
2. Das “can bus” Kabel **(19)** mit den im Kit enthaltenen Schnuren **(18)** wie dargestellt an dem im Automaten vorhandenen Kabel befestigen. Dabei muss bei der Karte begonnen und dann das Kabel zurückgeführt werden, damit es bei völlig herausgezogener Zahlungseinheit nicht gespannt ist.
3. Darauf achten, dass sich das “can bus” Kabel beim Herausziehen der Zahlungseinheit nicht verklemmt. Das Kabel sollte mit den Schnuren in der gewünschten Position befestigt werden.
4. Das “can bus” Kabel an den Verbinder **"J7"** anschließen, der sich auf der CPU-Karte befindet.
5. Falls im Automaten keine Münzeinheit oder Zahlungsbestätigungseinheit vorhanden ist, am Rahmen der Zahlungseinheit **(20)**, neben der Restgeldtaste und dem Münzeinwurfschlitz das im Kit enthaltene Schild **(21)** anbringen. Zur Befestigung des Schildes in der korrekten Position auf den rechteckigen Teil des Schildes Bezug nehmen.

Batterieanschluss der Automaten (Abb. 4)

1. Das stets mit dem Snakky- und der Snakky-SL-Automaten mitgelieferte Abstandsstück **(22)** muss auf jeden Fall im unteren Bereich der Rückwand montiert werden, wenn der normale Luftstrom behindert wird, der aus dem im unteren Bereich der Seitenwand des Automaten ausgestanzten Bereich **(23)** austritt. Der Hersteller empfiehlt, dieses Abstandsstück stets auch bei anderen Installationsarten zu verwenden.
2. Die Automaten für den Anschluss aneinanderreihen und dabei darauf achten, dass der Kikko-Automat bei jeder Automatenreihe stets außen rechts stehen muss. Die Automatenfronten aneinanderreihen.
3. Die Füße **(24)** so einstellen, dass alle Automaten auf gleicher Höhe stehen.
4. Mit den 3 selbstschneidenden Schrauben 3,9x9,5 **(25)** den im Kit enthaltenen Bügel **(26)** im oberen Bereich der linken Seitenwand des Kikko-Automaten befestigen, nachdem die bewegliche Abdeckung angehoben wurde.
5. Den Bügel **(26)** mit 3 Schrauben M 4x10 **(27)** an der oberen Abdeckung des Snakky- oder Snakky-SL-Automaten befestigen.
6. Zur endgültigen Befestigung der Automaten an der Unterseite der Bodenplatten die Schraube M6x18 **(28)** anbringen.

LA NECTA VENDING SOLUTIONS S.P.A. SI RISERVA A TERMINI DI LEGGE LA PROPRIETÀ DEL PRESENTE DISEGNO CON DIVIETO DI RIPRODURLO O DIVULGARLO SENZA SUA PREVIA AUTORIZZAZIONE.
NECTA VENDING SOLUTIONS S.P.A. RESERVES THE RIGHT OF ABSOLUTE OWNERSHIP OF THIS DESIGN. ANY REPRODUCTION OR DISCLOSURE OF THE DESIGN WITHOUT PREVIOUS AUTHORIZATION IS STRICTLY FORBIDDEN.

Falls ein weiterer Snakky- oder Snakky-SL-Automat hinzugefügt werden soll, muss wie folgt vorgegangen werden **(Abb. 5)**.

1. An der Seitenwand eines der Automaten, d.h. hinter den Scharnierstopfen, einen im Kit enthaltenen Selbstklebeschwamm **(29)** anbringen.
2. Die beiden Automaten dicht nebeneinander stellen und oben mit der Abstandsplatte **(30)** befestigen; dafür 8 Schrauben M4x10 **(31)** verwenden.
3. Im unteren Bereich der rechten Seitenwand den Abstandsbügel **(32)** mit der Schraube M 6x18 **(33)** befestigen.
4. Die beiden Automaten mit der Schraube M 6x35 **(34)** durch Festschrauben an der linken Seite der Bodenplatte befestigen.
5. Nach der Befestigung das dreiteilige Kabel **(35)** am Verbinder anschließen, der aus dem Kikko-Automaten austritt. Danach die Can-bus-Kabel der Snakky-Automaten **(Abb. 4)** an dieses Kabel anschließen.
6. Zum besseren Verlegen der Kabel kann die Selbstklebeschelle **(36)** an der Rückwand des Kikko-Automaten angebracht werden. Hier kann das überschüssige Kabel aufgehängt werden.
7. Falls die Master/Slave-Batterie nur für den Snakky-Automaten ausgelegt ist, können die Automaten dennoch auf dieselbe Weise aneinander befestigt werden, während der Elektroanschluss durch Zwischenschalten eines im speziellen Kit **(Abb. 6)** enthaltenen zusätzlichen Kabels **(37)** zwischen die Kabel mit Bus erfolgt.

ACHTUNG: Die beiden Automaten nicht bewegen, wenn sie miteinander befestigt sind; sie dürfen auch nicht mit einem Gabelhubwagen angehoben bzw. auf dem Fußboden verschoben werden. Für den Transport müssen die beiden Automaten **stets** vorher voneinander losgelöst werden.

ANMERKUNG: Es ist ein spezielles Kit zur Verkleidung des Abstands zwischen dem Kikko-Automaten und der Wand erhältlich.

LA NECTA VENDING SOLUTIONS S.P.A. SI RISERVA A TERMINI DI LEGGE LA PROPRIETÀ DEL PRESENTE DISEGNO CON DIVIETO DI RIPRODURLO O DIVULGARLO SENZA SUA PREVIA AUTORIZZAZIONE.
NECTA VENDING SOLUTIONS S.P.A. RESERVES THE RIGHT OF ABSOLUTE OWNERSHIP OF THIS DESIGN. ANY REPRODUCTION OR DISCLOSURE OF THE DESIGN WITHOUT PREVIOUS AUTHORIZATION IS STRICTLY FORBIDDEN.

Preparación KIKKO

(Desde el lado posterior del distribuidor automático - **Fig. 1**)

1. Quite la tensión del distribuidor automático desconectando el cable de alimentación de la toma de red.
2. Retire el pre-cizallado **(1)** de la parte posterior externa y elimine eventuales rebabas de la lámina.
3. Introduzca los cables **(2)** en el interior del mueble y fije la placa porta-conectador **(3)** en la parte posterior con 2 tornillos M4 x 10 **(4)**.

(Desde el lado anterior del distribuidor automático - **Fig. 1**)

1. Realice en el lado izquierdo del mueble un hoyo de 10 mm de diámetro **(5)**, utilizando como escantillón el hoyo presente en la base del distribuidor automático.
2. Abra la puerta, quite los contenedores de los polvos, retire la cobertura del panel eléctrico **(6)** y conecte el conectador del cable can bus **(7)** con el conectador "J4" o "J6" presente en la tarjeta ejecuciones. Utilice los lazos **(8)** del kit para mantener el cable en la posición deseada. Vuelva a montar las piezas retiradas.
3. Si en el distribuidor automático no se instala un cajetín o un convalidador, aplique en el marco de pagos **(9)**, en correspondencia del botón para el cambio y de la ranura para la introducción de las monedas, la tarjeta **(10)** presente en el kit. Para colocarla correctamente ayúdese con la parte rectangular de la misma.
4. Quite la tarjeta actual **(11)** colocada debajo del botón para el cambio y en su lugar coloque el panel de mandos **(12)** pasando el flan de conexión por la ranura apropiada **(13) (Fig. 2)**.
5. Conecte el cableado **(14)** con el flan del panel de mandos y con el conectador **"J16"** de la tarjeta ejecuciones **(Fig. 2)**.

Preparación SNAKKY

(Desde el lado posterior del distribuidor automático - **Fig. 3**)

1. Quite la tensión del distribuidor automático desconectando el cable de alimentación de la toma de red.
2. Retire el pre-cizallado **(15)** de la parte posterior externa y elimine eventuales rebabas de la lámina.
3. Introduzca el cableado **(16)** en el mueble introduciendo el pasa-prensa cable **(17)** en la ranura apropiada.

(Desde el lado anterior del distribuidor automático - **Fig. 3**)

1. Abra y extraiga el módulo para pagos.
2. Fije, con los lazos **(18)** presente en el kit, el cable can bus **(19)** con el cableado presente en la máquina, como se indica, procurando iniciar la operación desde la tarjeta y regresando hacia atrás para que el cable no quede tenso cuando se haya extraído completamente el módulo para pagos.
3. Asegúrese de que durante la extracción del módulo para pagos el cable can bus no se atore en ningún punto. Utilice los lazos para mantenerlo en la posición deseada.
4. Conecte el cable can bus con el conectador **"J7"** presente en la tarjeta CPU.
5. Si en el distribuidor automático no se instala un cajetín o un convalidador, aplique en el marco de pagos **(20)**, en correspondencia del botón para el cambio y de la ranura para la introducción de las monedas, la tarjeta **(21)** presente en el kit. Para colocarla correctamente ayúdese con la parte rectangular de la misma.

Conexión de los distribuidores automáticos en batería (Fig. 4)

1. El separador **(22)** que siempre se abastece con el Snakky y con el Snakky SL se debe montar en la parte inferior de la parte de atrás en caso de que quede obstaculizada la circulación regular del aire que sale del orificio **(23)** que se encuentra en el lado inferior del mueble. La empresa constructora aconseja siempre su uso, incluso en otro tipo de instalaciones.
2. Acerque los distribuidores automáticos para su conexión recordando que el distribuidor automático Kikko siempre se debe encontrar a la extrema derecha en cualquier tipo de batería. Alinee la parte frontal de los distribuidores.
3. Regule las patitas **(24)** para que todos los distribuidores automáticos queden a la misma altura.
4. Después de haber levantado el cielo móvil, fije el estribo **(26)** que se encuentra en el kit en la parte superior del lado izquierdo del distribuidor automático Kikko utilizando 3 tornillos autorroscantes 3,9x9,5 **(25)**.
5. Fije el estribo **(26)** arriba del cielo del Snakky o Snakky SL con 3 tornillos M 4x10 **(27)**.
6. Completar la fijación de los dos distribuidores automáticos colocando el tornillo M6x18 **(28)** en la parte inferior de las bases.

LA NECTA VENDING SOLUTIONS S.P.A. SI RISERVA A TERMINI DI LEGGE LA PROPRIETÀ DEL PRESENTE DISEGNO CON DIVIETO DI RIPRODURLO O DIVULGARLO SENZA SUA PREVIA AUTORIZZAZIONE.
NECTA VENDING SOLUTIONS S.P.A. RESERVES THE RIGHT OF ABSOLUTE OWNERSHIP OF THIS DESIGN. ANY REPRODUCTION OR DISCLOSURE OF THE DESIGN WITHOUT PREVIOUS AUTHORIZATION IS STRICTLY FORBIDDEN.

Si se desea agregar otro distribuidor automático ya sea un Snakky o un Snakky SL **(Fig. 5)**.

1. Coloque en uno de los lados de uno de los dos distribuidores automáticos la esponja **(29)** adhesiva que se encuentra en el kit colocándola atrás de los tapones de la bisagra.
2. Acerque los dos distribuidores y fíjelos por la parte superior con la chapa separadora **(30)** utilizando 8 tornillos M 4x10 (**31)**.
3. Coloque la escuadra separadora **(32)** en la zona inferior del lado derecho con el tornillo M 6x18 **(33)**.
4. Fije los dos distribuidores automáticos atornillando el tornillo M 6x35 **(34)** en el lado izquierdo de la base.
5. Después de haber terminado la fijación mecánica, conecte el cableado tríptico **(35)** con el conectador que sale del distribuidor automático Kikko, después conecte ese cableado con los cableados can bus que salen de los distribuidores automáticos Snakky **(Fig. 4)**.
6. Para acomodar de la mejor manera los cables sobrantes, se puede colocar la faja adhesiva **(36)** en la parte posterior del distribuidor automático Kikko y colgar en ella la eventual abundancia de cables.
7. Si la batería master/slave estuviera limitada sólo a los distribuidores automáticos Snakky, la fijación mecánica entre ellos queda como se ha descrito anteriormente, mientras que la conexión eléctrica se realiza interponiendo entre los cableados con bus un cableado adicional **(37)** que se encuentra en el kit apropiado **(Fig. 6)**.

ATENCIÓN: No mover los distribuidores automáticos cuando estén unidos entre ellos ni levantarlos con carretillas elevadoras u otro, ni empujarlos arrastrándolos en el piso. Para su movimiento, siempre es **necesario** desconectar los distribuidores automáticos entre ellos.

NOTA: Está disponible un kit específico para cerrar el espacio vacío presente entre el mueble del Kikko y la pared.